GOOGOL POWER

30+年专注于柴油发电机组研发制造服务

Over 30 years dedicated to the research, development, manufacturing, and servicing of diesel generator sets.

生产基地：重庆市永川区凤龙大道333号
A:No. 333, Fenglong Road, Yongchuan District, Chongqing
T:+86 23 49682222　　F:+86 23 49683222
H:www.googol-power.com
E:info@googol-power.com

"科克" "科克" "GOOGOL POWER" "GOOGOL POWER" 注册商标均为重庆磐谷动力技术有限公司持有

(随产品技术进步，产品结构、参数不断改进，恕不另行通知. 样本参数与实物有不符的，以实物为准)

微信公众号　视频号

2026年3月版

GOOGOL POWER

磐谷动力

(Overseas Edition)

490kW-3600kW@1500rpm高速大马力发动机

490kW-3600kW@1500rpm Diesel Engine

重庆磐谷动力技术有限公司
Chongqing Googol Engine-Tech Co.ltd

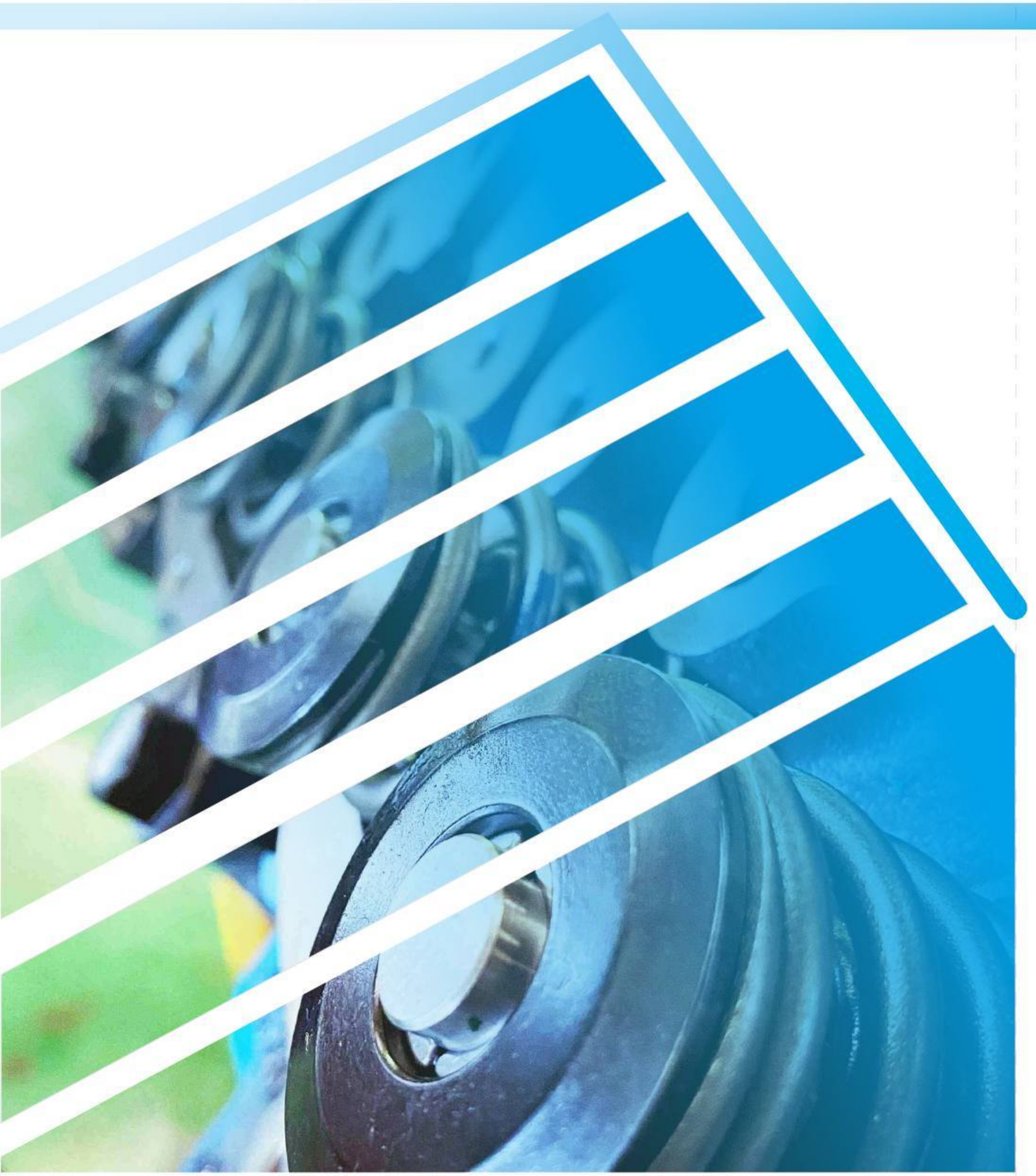

目　录
DIRECTORY

关于磐谷	1
企业愿景	3
协作全球　品质同步	4
布局全球　技术创新	5
面向全球　信赖见证	6
服务全球　开创未来	7
检验报告	8
荣誉证书	9
专利证书	10
公司发展历程	11
创新成果	12
磐谷动力发动机功率区间图	16
磐谷动力发动机出口型谱	18
PTAA6L	20
PTAA8L	22
PTAA10V	24
PTAA12V	26
PTAA16V	28
PTAA20V	30
QTA10V	32
QTA12V	34
QTA16V	36
QTA20V	38
经典案例	40

源起 Origin

Googol ，是 10 的 100 次方， 1938 年美国数学家卡斯纳想发明一个单词来表示 “10 的 100 次方 ” 这样一个庞大的数字，于是就征询 9 岁的小侄子米尔顿的意见。小米尔顿认真地思索了几分钟，脑子里冒出了一个词 — Googol ，叔侄两人击节叫好。在卡斯纳的大力推动下， googol 逐渐被大众接受，成为固定的数学词汇。

10 的 100 次方有多大呢？ 1 个 Googol 是一个比已知宇宙 里所有原子总和还要大的数，事实上， Googol 的本意就是代表没有极限的概念。

公司标志的设计由Googol的首字母G扩展开来，代表本公司无穷的发展潜力和创新能力，旋转的图形好似浩瀚的宇宙，有一种强大无比的力量，Googol的引申意“无穷大的单位”也得以完美的体现。

Googol is a brand new word invented by American mathematician Edward Kasner, which stands for 10100. In another way, it means infinity. We use Googol as our brand to show our infinite potential for development and endless ability to innovate. Our logo is a gyrate signal of G, the first letter of Googol, looks like the measureless universe with a supernatural power.

The Googol engine is the leading technology in the world, low fuel consumption, compact design, reliable performance and competitive price.

关于磐谷

重庆磐谷动力技术有限公司（以下简称“磐谷”），位于重庆市永川区凤凰湖国家级高新技术产业园。是专业从事高速大马力柴油发动机和燃气发动机研发、生产、销售和服务的国家专精特新“小巨人”企业、国家高新技术企业、重庆市优秀民营企业、重庆民营企业100强，拥有重庆市企业技术中心，重庆市绿色工厂，是目前全球屈指可数的几家具备研发制造高速大马力柴油与燃气发动机的专业厂商之一。

早在1992年，磐谷创始人温国生先生便进入柴油发电机组行业，2003年1月高速大马力发动机研发立项，2006年制造基地落户重庆永川，前称“重庆科克发动机技术有限公司”， 2012年国内首台缸170mm V20气缸输出功率2500kW@1500rpm柴油发动机在磐谷问世，2021年更名为“重庆磐谷动力技术有限公司”。2023年高标准全新研发制造基地投入使用。集团公司先后获得国内外专利近200件，其中授权发明专利28项，荣获中国优秀专利奖，国家知识产权优势企业等殊荣。

自立项伊始磐谷便确立了让世界聆听中国的声音的企业使命，坚持“品质如磐 虚怀若谷”的价值观，秉承”技术创新 造福人类”的愿景。长期持续的研发投入，收获了众多品质可靠的系列柴油发动机、柴油发电机组、燃气发动机和燃气发电机组产品，P和Q两个系列，燃气发动机有R和J两个系列。模块化极简设计，通过气缸数变化来满足不同输出功率发动机研发制造，有L6/L8/V8/V10/V12/V14/V16/V20气缸，输出功率490kW-3600kW@1500rpm。同系列发动机之间零部件通用性 > 80%，全系列产品有平台先进、制造精益、绿色低碳、马力强劲、超长质保、降本增效等显著特点。

自2010年首台柴油发动机交付用户以来，磐谷为全球众多数据中心、先进制造、半导体、通信、基础设施、能源化工、文教医疗等用户提供可靠动力能源。

About Googol Power

Chongqing Googol Engine-Tech Co., Ltd. (hereinafter referred to as "Googol Power") , is an engine joint venture project of Googol Engine-Tech Co., Ltd (USA) in the Greater China region.It is located in Phoenix Lake National High-tech Industrial Park, Yongchuan District, Chongqing City. The company specializies in the R&D, Manufacturing, sales and service of high-speed, clean and high-power diesel engines and gas engines, it is one of the few professional manufacturers in the world with R&D and manufacturing of high-speed and high-horsepower diesel and gas engines, a national high-tech enterprise, a specialized and special new enterprise in Chongqing, an excellent private enterprise in Chongqing, and one of the top 100 private enterprises in Chongqing.

As early as 1992, Mr. Wen Guosheng, the founder of Googol power, take up the diesel generator set industry, in January 2003, the high-speed high-horsepower engine research and development project was established, and in 2006, the manufacturing base settled in Yongchuan, Chongqing, formerly known as "Chongqing Googol Engine-Tech. Co., Ltd.(Keke)", in 2012, the first domestic 170mm V20 cylinder output power 2500kW@1500rpm diesel engine came out in Googol, and in 2021, it was renamed "Chongqing Googol Engine-Tech. Co., Ltd.(Pangu)" In 2023, a new high-standard R&D and manufacturing base has been put into use.

The group company has obtained nearly 200 domestic and foreign patents, including 28 authorized invention patents, and won the China Excellent Patent Award, National Intellectual Property Advantage Enterprise and other awards.

Since the beginning of the project, Googol Power has established the corporate mission of letting the world listen to China's voice, adhering to the values of quality and humility, and adhering to the vision of technological innovation for the benefit of mankind. Long-term continuous R&D investment has harvested a large number of reliable series of diesel engines, diesel generator sets, gas engines and gas generator set products, diesel engines have P and Q series, gas engines have R and J series. Modular minimalist design, through the number of cylinders to meet the different output power engine R & D and manufacturing, there are L6/L8/V8/V10/V12/V14/V16/V20 cylinders, output power 490kW-3600kW@1500rpm. The commonality of parts between the same series of engines over 80%, and the whole series of products have significant characteristics such as advanced platform, lean manufacturing, green and low-carbon, strong horsepower, ultra-long warranty, cost reduction and efficiency increase.

Since the first diesel engine was delivered to users in 2010, it has provided reliable power for many users around the world, such as data centers, advanced manufacturing, semiconductors, communications, infrastructure, energy and chemical industry, culture, education and medical care.uctor, infrastructure, communication, data centers, energy and chemicals, healthcare, cultural and educational institutions, and more.

10+年	2000-3600kW@1500rpm柴油发动机研发制造经验 （2012年）
20+年	300kW@1500rpm以上柴油发动机研发制造经验 （2002年）
30+年	全球主流品牌内燃发动机及发电机组专业积累 （1992年）

东莞生产基地 2002年始建

重庆老基地 2006年始建

北美研发基地 洛杉矶河滨县 2012年始建

重庆新基地 2021年始建

企业愿景

技术创新 造福人类

Technological innovation benefits humanity.

企业使命

让世界聆听中国的声音

Let the world listen to China's voice.

企业价值观

品质如磐 虚怀若谷

Quality is rock solid, humility as the valley.

磐谷“三戒”石

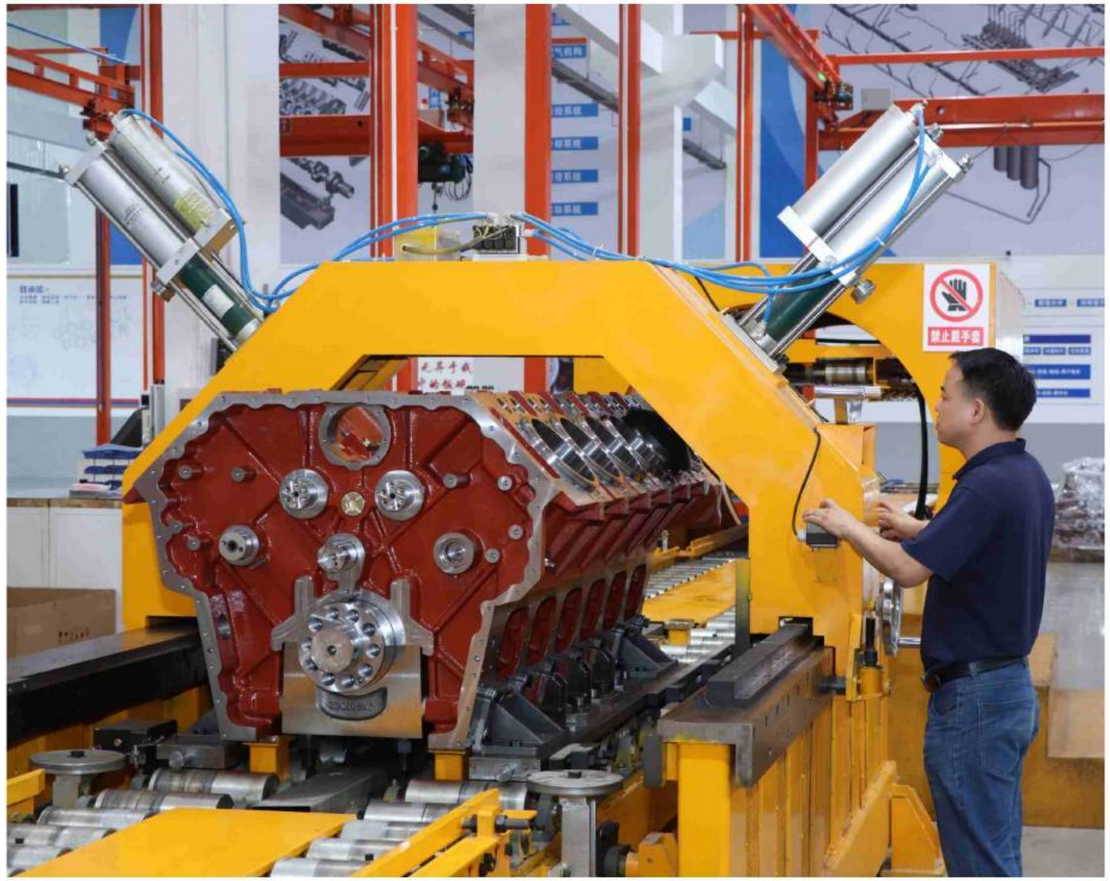

协作全球　品质同步

磐谷动力所有发动机均为四冲程，均采用涡轮增压及水空中冷或空空中冷技术。各个系列发动机的体积十分紧凑，重量轻巧。整合全球智慧，融合美国、德国、意大利、中国等国家的新科研成果；来自海内外知名的零部件供应商，确保零部件品质卓越；致力为全球用户提供顶级的科技产品。通过我们这代人的不懈努力，一定可以让“中国制造”不再成为“低质廉价”的代名词。我们现在已经不用为温饱而战，要为国家荣誉而战。只有整个国家的工业水平上来了，我们才能在全球市场竞争中扬眉吐气，让世界能够聆听中国的声音。

All Googol Power engines are four-stroke and use turbocharging and water-air or air-air intercooling technologies. Each series of engines are compact in size and light in weight. Integrating global wisdom and new scientific research achievements from the United States,Germany,Italy, China and other countries; From well-known parts suppliers at home and abroad, to ensure excellent quality of parts; Committed to providing the world's users with top technology products. Through the unremitting efforts of our generation, we can make "Made in China" no longer become the synonym of "low quality and cheap". We don't have to fight for food anymore, we have to fight for national honor. Only when the industrial level of the whole country rises, can we hold our head high in the global market competition and let the world listen to China's voice.

布局全球　技术创新

高速大马力发动机的技术研发是一个众所皆知的世界性难题，从研发到产品上市是一个非常漫长的过程，不仅投资周期长，资金和精力投入也非常巨大。

目前磐谷已经取得填补国内空白且世界先进水平的科研成果（2012年12月13日国家科技部V20缸QTA5400-G3型发动机匹配高压机组出具的全球范围内科学技术查新报告结论），同时2013年研制出世界上第一台缸径128mm的V16发动机，2015年成功研制出世界上第一台缸径128mm的V20发动机，2020-2022年先后成功研制出世界上第一台缸径180mm和185mm的V8/V10/V12/V16/V20发动机，填补中国高速大马力发动机的产品空白！

The technical research and development of high-speed and high-horsepower engine is a well-known worldwide problem. It is a very long process from research and development to product launching. Not only the investment cycle is long, but also the investment of capital and energy is huge.At present, Googol has achieved the scientific research results of filling the domestic gap and the world's advanced level (the conclusion of the global scientific and technological Innovation report issued by the Ministry of Science and Technology of China on December 13, 2012). Meanwhile,the world's first V16 engine with 128mm cylinder diameter was developed in 2013, the world's first V20 engine with 128mm cylinder diameter was successfully developed in 2015, and the world's first V8/V10/V12/V16/V20 with 180mm&185mm cylinder diameter was successfully developed in 2020-2022Engine, fill China's high - speed and high - horsepower engine product blank!

面向全球　信赖见证

服务全球　开创未来

磐谷在全国各省市设立超过30家营销与服务网点

- 重庆研发制造基地
- 东莞柴油发电机组制造基地

检验报告

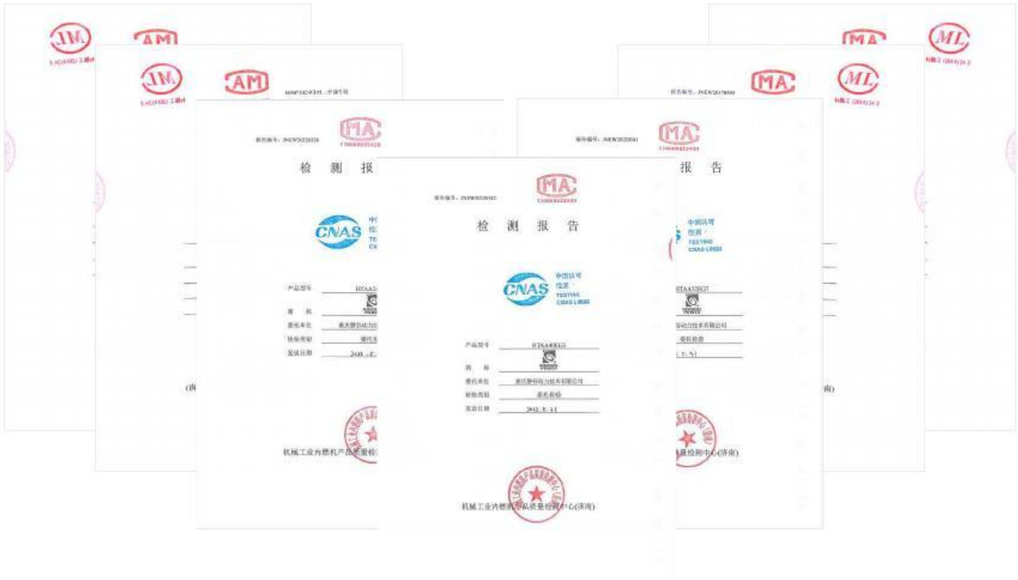

电喷机全系列，都通过了机械工业内燃机产品质量检测中心的专业检测。

满足GB20891-2014《非道路移动机械用柴油机排气污染物排放限值及测量方法（中国第III阶段）》。

非电喷柴油机全系列，都通过了机械工业内燃机产品质量检测中心的专业检测，符合以下检验：

1、GB/T1147.1-2007中小功率内燃机

2、XKO6-002内燃机产品生产许可证实施细则

3、GB/9486-1988柴油机稳态排气烟度及测定方法

4、GB/14097-1999中小功率柴油机噪声限值

5、GB/20891-2007非道路移动机械用柴油机排气污染物排放限值及测量方法（中国第III阶段）

6、GB/28239-2012非道路用柴油机燃料消耗率和机油消耗率限值及试验方法

荣誉证书

ISO9001质量管理体系

ISO45001职业健康体系

ISO14001环境管理体系

重庆市技术创新示范企业

知识产权管理体系认证

两化融合管理体系认证

中国专利优秀奖

重庆市企业创新奖

高新技术企业证书从2013年至今

重庆市优秀民营企业

渝商科技创新贡献奖

国家专精特新小巨人企业

知识产权优势企业

重庆市绿色工厂

重庆市专精特新企业

企业技术中心

重庆市中小学社会实践教育基地

专利证书

累计申报自主知识产权200余项，其中拥有核心技术的发明专利达28项，企业技术研发与知识产权保护能力处于行业领先地位

More than 200 independent intellectual property rights have been declared in total, including 28 invention patents with core technologies. The enterprise's technology research and development and intellectual property protection capabilities are in the leading position in the field.

发展历程

2003年1月
开始大马力发动机的研发制造

2006年
选址重庆永川建立研发生产基地
外商企业批准

2009年
首台L6 13L柴油发动机点火

2010年
首台170缸径柴油发动机点火

2011年
获评安全生产标准化国家二级企业、重庆重点工业企业

2012年
获评重庆市企业技术中心
中国首台170缸径V20柴油发动机上市

2013年
获评重庆知名产品、重庆高新技术产品、国家高新技术企业、
重庆技术创新示范企业、质量/环境职业健康安全管理体系认证

2014年
世界首台128缸径V16柴油发动机上市；获评重庆名牌产品、知识产权试点单位

2015年
世界首台128缸径V20柴油发动机上市
获评CE认证、重庆市企业联合会理事单位

2017年
全系列高压共轨柴油发动机上市

2018年
重庆市高新技术产品

2020年
重庆优质诚信企业，启动H、S系列柴油发动机产品研发

2021年
“科克动力”更名 “磐谷动力”，H、S系列柴油发动机上市，知识产权管理体系认证
8台QTA71发动机匹配常用1800kW柴油发电机组服务于冬奥会应急保障中心

2022年
国家专精特新“小巨人”企业，重庆市“专精特新”企业，永川区工商联副会长，荣获中国专利优秀奖，

2023年
磐谷动力立项至今20年，迭代升级P&Q系列L6/V8/V10/V12/V16/V20相继测试成功，重庆永川凤凰湖新研发制造基地投入使用，重庆市优秀民营企业，重庆市民营企业100强，重庆创新工业企业50强

2024年
首台发动机点火15周年暨新基地投产庆典举行，磐谷发动机博物馆落成并获批“重庆市中小学社会实践教育基地”，
5C零部件自主加工项目落地，重庆市绿色工厂

2025年
数据中心用产品通过248小时耐久测试，第三方测试与极端高原条件测试
国家专精特新小巨人复审、重庆市中小学社会实践教育基地

创新成果

中国首台 China's first

170mm缸径V20发动机的发明者 Inventor of the 170 mm cylinder diameter V20 engine

行业领先 Industry-leading

135mm缸径V14发动机的发明者 Inventor of the 135 mm cylinder diameter V14 engine

135mm缸径V16发动机的发明者 Inventor of the 135 mm cylinder diameter V16 engine

135mm缸径V18发动机的发明者 Inventor of the 135 mm cylinder diameter V18 engine

135mm缸径V20发动机的发明者 Inventor of the 135 mm cylinder diameter V20 engine

行业领先 Industry-leading

185mm缸径V8发动机的发明者 Inventor of the 185mm cylinder diameter V8 engine

185mm缸径V10发动机的发明者 Inventor of the 180mm cylinder diameter V10 engine

185mm缸径V12发动机的发明者 Inventor of the 180mm cylinder diameter V12 engine

185mm缸径V16发动机的发明者 Inventor of the 180mm cylinder diameter V16 engine

185mm缸径V20发动机的发明者 Inventor of the 180mm cylinder diameter V20 engine

中国首台170mm缸径V20发动机

缸径*行程=170mm*195mm
V20发动机，排气量89L
匹配发电机组LTP功率
2200kW-2640kW@1500rpm

行业领先135mm缸径V14发动机

缸径*行程=135mm*142mm
V14发动机，排气量29L
发动机LTP功率900-980kW@1500rpm
发动机净重1900kg
仅是同类同功率产品重量的2/3左右
匹配发电机组LTP功率800-880kW@1500rpm

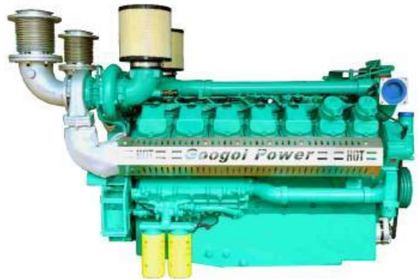

行业领先135mm缸径V16发动机

缸径*行程=135mm*142mm
V16发动机，排气量33L
发动机LTP功率980-1225kW@1500rpm
发动机净重2050kg
仅是同类同功率产品重量的2/3左右，
曲轴动平衡专利荣获中国专利优秀奖
匹配发电机组LTP功率880-1100kW@1500rpm

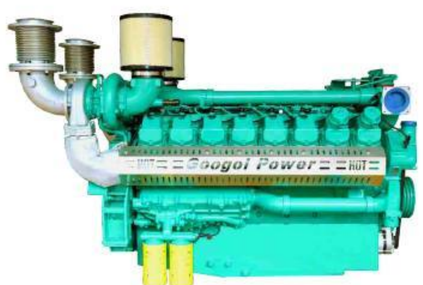

行业领先135mm缸径V20发动机

缸径*行程=135mm*142mm
V20发动机，排气量41L
发动机LTP功率1345-1480kW@1500rpm
发动机净重2450kg
仅是同类同功率产品重量的2/3左右
匹配发电机组LTP功率1200-1320kW@1500rpm

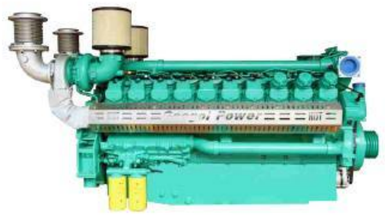

行业领先185x200mm缸径V12发动机

缸径*行程=185mm*200mm
V12发动机，排气量65L
匹配发电机组LTP功率
1760-2000kW@1500rpm

行业领先185x200mm缸径x行程V8发动机

缸径*行程=185mm*200mm
V8发动机，排气量43L
匹配发电机组LTP功率
1100-1320kW@1500rpm

行业领先185x200mm缸径x行程V16发动机

缸径*行程=185mm*200mm
V16发动机，排气量86L
匹配发电机组LTP功率
2000-2640kW@1500rpm

行业领先185x200mm缸径x行程V10发动机

缸径*行程=185mm*200mm
V10发动机，排气量54L
匹配发电机组LTP功率
1500-1650kW@1650rpm

行业领先185x200mm缸径x行程V20发动机

缸径*行程=185mm*200mm
V20发动机，排气量108L
更低的升功率，更高的可靠性
匹配发电机组LTP功率
2640-3300kW@1500rpm

磐谷动力产品功率区间图

Googol Power product power range chart

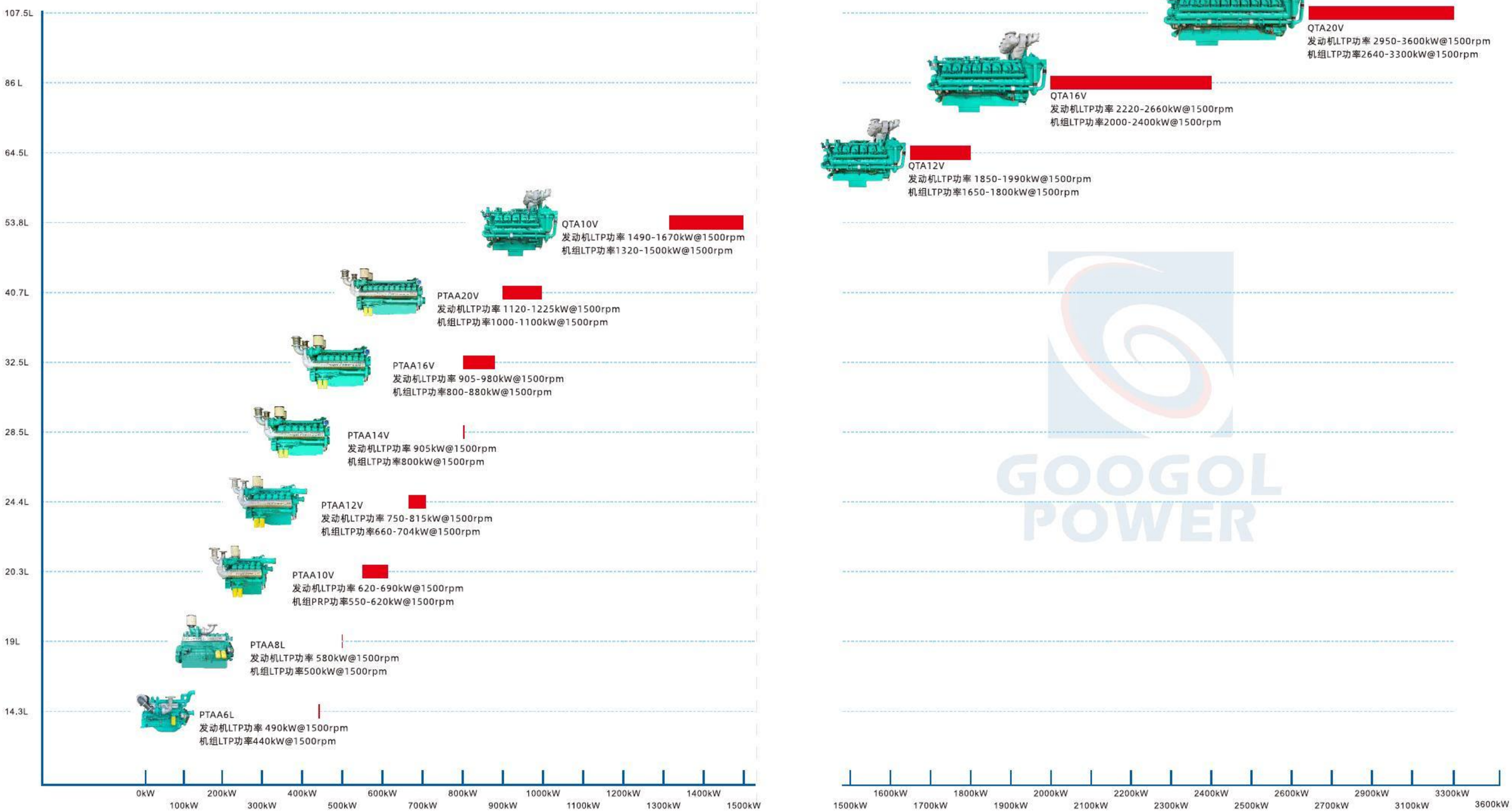

磐谷动力发动机出口型谱

Googol Power Engine Export Product Lineup

发动机型号 Engine Mode	缸 数 Cylinder Qty	排 量 (L) Displacement	润滑油容量 (L) Lubrication Oil Capacity	SEA接口规格 SEA	发动机功率Engine Power 备用LTP(kW)	常用PRP(kW)	匹配机组功率Genset Power(kW) 备用LTP (kVA/kW)	常用LTP (kVA/kW)	满载油耗(L/H) Full Load Consumption
PTAA6L-EG490C	6L	14.3	40	SEA 1-14	490	445	550/440	500/400	106
PTAA8L-EG580C	8L	19	56	SEA 1-14	580	520	625/500	563/450	120
PTAA10V-EG620C	10V	20.3	34	SEA 1-14	620	570	688/550	625/500	134
PTAA10V-EG690C	10V	20.3	34	SEA 1-14	690	625	775/620	700/560	149
PTAA12V-EG750C	12V	24.4	36	SEA 1-14	750	680	825/660	750/600	163
PTAA12V-EG815C	12V	24.4	36	SEA 1-14	815	720	880/704	800/640	173
PTAA16V-EG905C	16V	32.5	48	SEA 0-18	905	805	1000/800	900/720	192
PTAA16V-EG980C	16V	32.5	48	SEA 0-18	980	893	1100/880	1000/800	213
PTAA20V-EG1120C	20V	40.7	60	SEA 0-18	1120	1020	1250/1000	1125/900	240
PTAA20V-EG1225C	20V	40.7	60	SEA 0-18	1225	1115	1375/1100	1250/1000	259
QTA10V-EG1490C	10V	53.8	150	SEA 00-21	1490	1345	1650/1320	1500/1200	306
QTA10V-EG1670C	10V	53.8	150	SEA 00-21	1670	1520	1875/1500	1688/1350	337
QTA12V-EG1850C	12V	64.5	180	SEA 00-21	1850	1680	2063/1650	1875/1500	373
QTA12V-EG1990C	12V	64.5	180	SEA 00-21	1990	1810	2250/1800	2050/1640	405
QTA16V-EG2220C	16V	86	240	SEA 00-21	2220	2000	2500/2000	2250/1800	449
QTA16V-EG2440C	16V	86	240	SEA 00-21	2440	2220	2750/2200	2500/2000	499
QTA16V-EG2660C	16V	86	240	SEA 00-21	2660	2440	3000/2400	2750/2200	543
QTA20V-EG2950C	20V	107.5	300	SEA 00-21	2950	2680	3300/2640	3000/2400	609
QTA20V-EG3100C	20V	107.5	300	SEA 00-21	3100	2810	3438/2750	3125/2500	635
QTA20V-EG3200C	20V	107.5	300	SEA 00-21	3200	2900	3575/2860	3250/2600	660
QTA20V-EG3330C	20V	107.5	300	SEA 00-21	3330	3010	3750/3000	3375/2700	682
QTA20V-EG3600C	20V	107.5	300	SEA 00-21	3600	3300	4125/3300	3750/3000	750

PTAA6L系列

发动机型号(Engine Model)

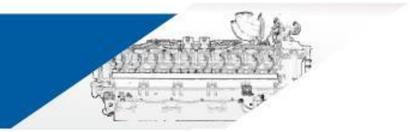

490kW@1500rpm发动机

主要技术参数

Technical Data Sheet

PTAA6L的技术参数(The technical data sheet of PTAA6L)		
机型（Engine Model)		PTAA6L-EG490C
气缸数量（Cylinder Qty)	Pieces	6
气缸排量（Displacement)	Liters	14.3
发动机转速（Speed)	rpm	1500
发动机备用功率（LTP of Engine)	kW	490
发动机常用功率（PRP of Engine)	kW	445
机组备用功率（LTP of Genset)	kW	440
机组常用功率（PRP of Genset)	kW	400
最低燃油消耗率（Min. Fuel Consumption Ratio)	g/kW.hr	198
润滑油消耗率（Oil Consumption Ratio)	g/kW.hr	≤0.4
进气方式（Air intake model)		涡轮增压，空空中冷(Turbocharger and air-air after cooler)
起动模式（Start Model)		电马达起动（motor starter)
燃油系统（Fuel System)		高压共轨（common rail)
排放标准（Emission)		非道路国III(non road of China III)
发动机尺寸（Size of Engine，L*W*H)	mm	1720*991*1253
发动机干重量（Dry Weight of Engine)	kg	1050

安装尺寸图

Installation Drawing

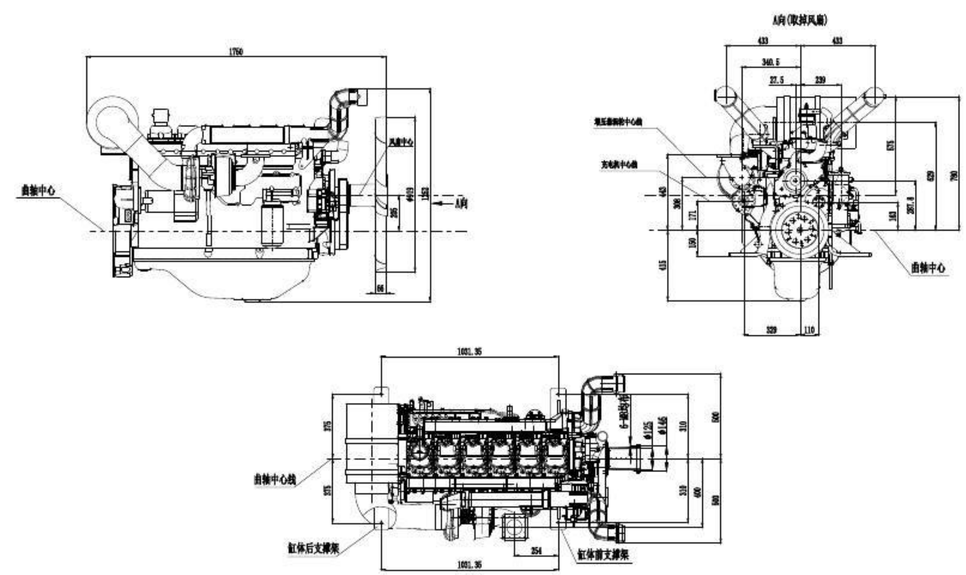

PTAA8L系列

发动机型号(Engine Model)

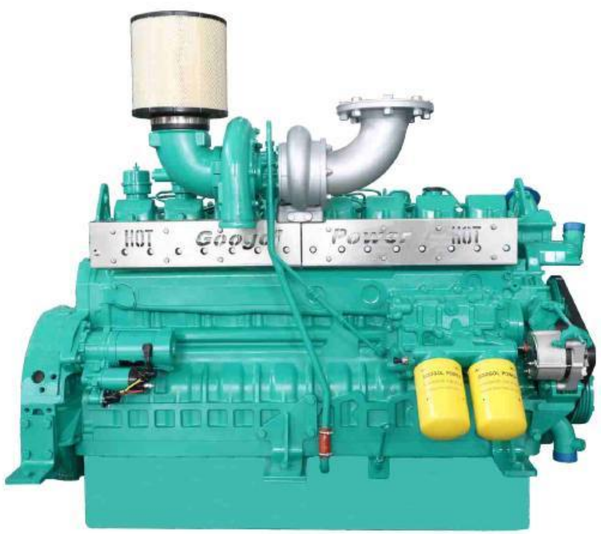

580kW@1500rpm发动机

主要技术参数

Technical Data Sheet

PTAA8L的技术参数(The technical data sheet of PTAA8L)		
机型（Engine Model）		PTAA8L-EG580C
气缸数量（Cylinder Qty）	Pieces	8
气缸排量（Displacement）	Liters	19.0
发动机转速（Speed）	rpm	1500
发动机备用功率（LTP of Engine）	kW	580
发动机常用功率（PRP of Engine）	kW	520
机组备用功率（LTP of Genset）	kW	500
机组常用功率（PRP of Genset）	kW	450
最低燃油消耗率（Min. Fuel Consumption Ratio）	g/kW.hr	199
润滑油消耗率（Oil Consumption Ratio）	g/kW.hr	≤0.4
进气方式（Air intake model）		涡轮增压，空空中冷(Turbocharger and air-air after cooler)
起动模式（Start Model）		电马达起动（motor starter）
燃油系统（Fuel System）		高压共轨（common rail）
排放标准（Emission）		非道路国III(non road of China III)
发动机尺寸（Size of Engine，L*W*H）	mm	1716*982*1517
发动机干重量（Dry Weight of Engine）	kg	1320

安装尺寸图

Installation Drawing

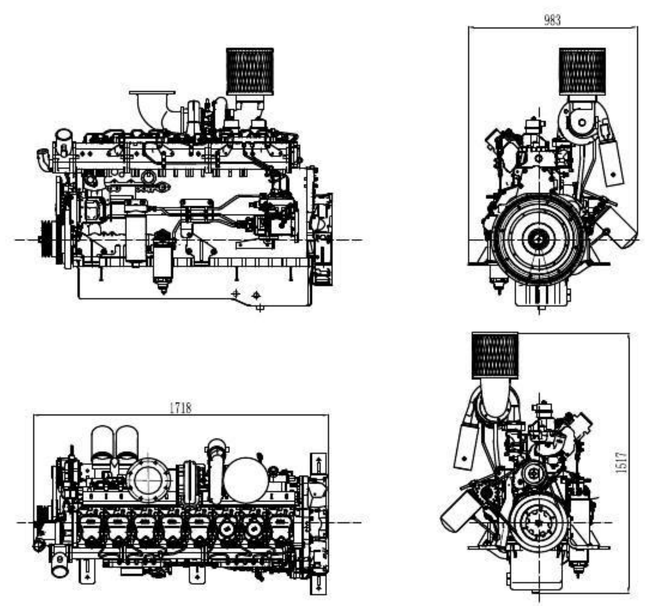

PTAA10V系列

发动机型号(Engine Model)

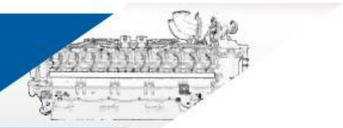

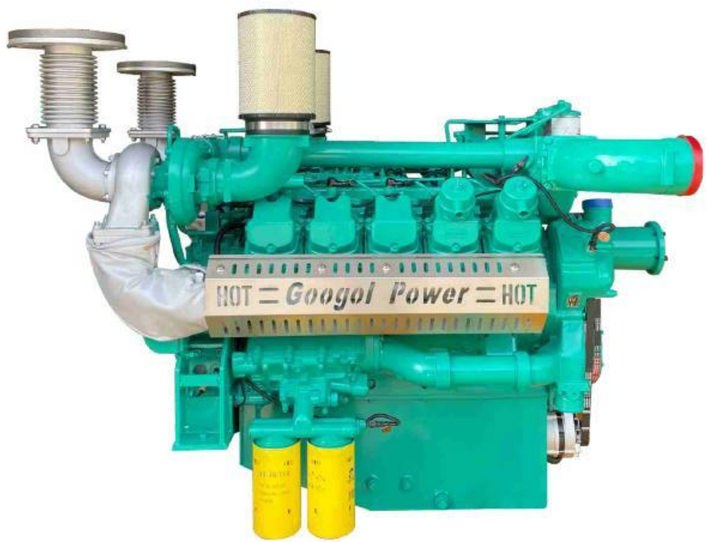

620-690kW@1500rpm发动机

主要技术参数

Technical Data Sheet

PTAA10V的技术参数(The technical data sheet of PTAA10V)			
机型（Engine Model）		PTAA10V-EG620C	PTAA10V-EG690C
气缸数量（Cylinder Qty）	Pieces	10	
气缸排量（Displacement）	Liters	20.3	
发动机转速（Speed）	rpm	1500	
发动机备用功率（LTP of Engine）	kW	620	690
发动机常用功率（PRP of Engine）	kW	568	625
机组备用功率（LTP of Genset）	kW	550	620
机组常用功率（PRP of Genset）	kW	500	560
最低燃油消耗率（Min. Fuel Consumption Ratio）	g/kW.hr	199	198
润滑油消耗率（Oil Consumption Ratio）	g/kW.hr	≤0.4	
进气方式（Air intake model）		涡轮增压，空空中冷(Turbocharger and air-air after cooler)	
起动模式（Start Model）		电马达起动（motor starter）	
燃油系统（Fuel System）		高压共轨（common rail）	
排放标准（Emission）		非道路国III(non road of China III)	
发动机尺寸（Size of Engine，L*W*H）	mm	1713*1403*1398	
发动机干重量（Dry Weight of Engine）	kg	1480	

安装尺寸图

Installation Drawing

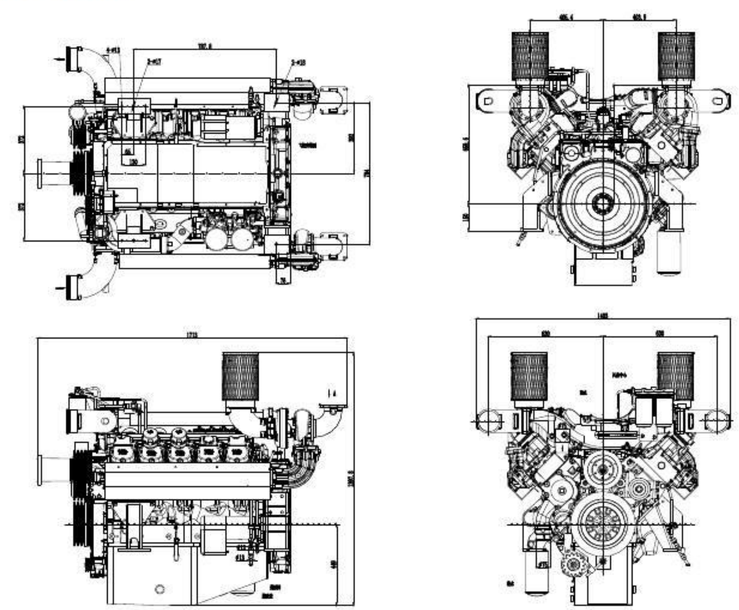

PTAA12V系列

发动机型号(Engine Model)

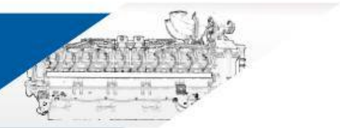

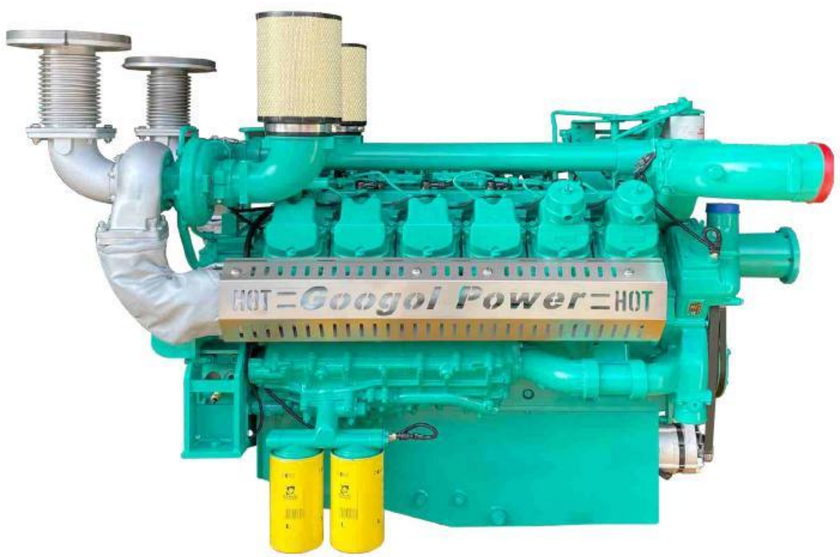

750-815kW@1500rpm发动机

主要技术参数

Technical Data Sheet

PTAA12V的技术参数(The technical data sheet of PTAA12V)			
机型（Engine Model）		PTAA12V-EG750C	PTAA12V-EG815C
气缸数量（Cylinder Qty）	Pieces	12	
气缸排量（Displacement）	Liters	24.4	
发动机转速（Speed）	rpm	1500	
发动机备用功率（LTP of Engine）	kW	750	815
发动机常用功率（PRP of Engine）	kW	680	720
机组备用功率（LTP of Genset）	kW	660	704
机组常用功率（PRP of Genset）	kW	600	640
最低燃油消耗率（Min. Fuel Consumption Ratio）	g/kW.hr	199	199
润滑油消耗率（Oil Consumption Ratio）	g/kW.hr	≤0.4	
进气方式（Air intake model）		涡轮增压，空空中冷(Turbocharger and air-air after cooler)	
起动模式（Start Model）		电马达起动（motor starter）	
燃油系统（Fuel System）		高压共轨（common rail）	
排放标准（Emission）		非道路国III(non road of China III)	
发动机尺寸（Size of Engine，L*W*H）	mm	1905*1403*1427	
发动机干重量（Dry Weight of Engine）	kg	1650	

安装尺寸图

Installation Drawing

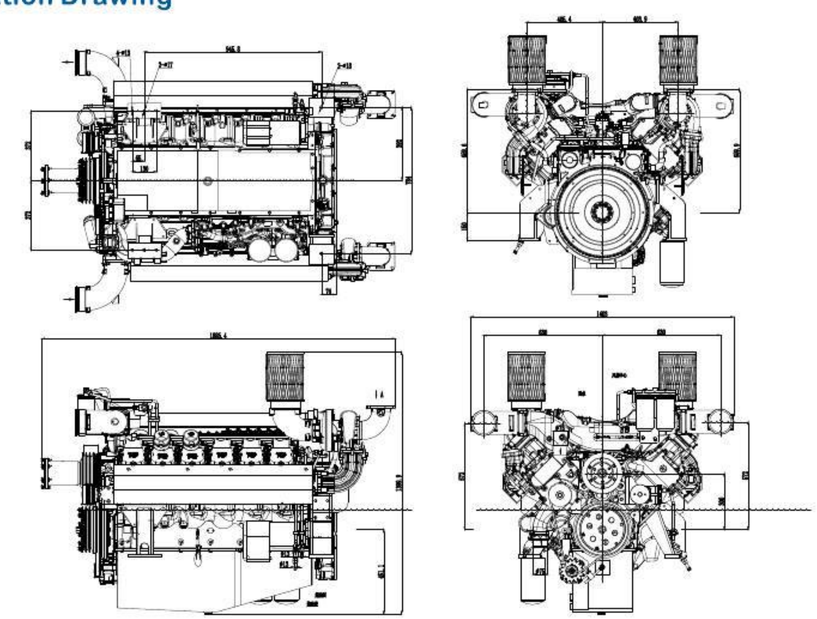

PTAA16V系列

发动机型号(Engine Model)

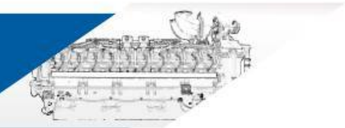

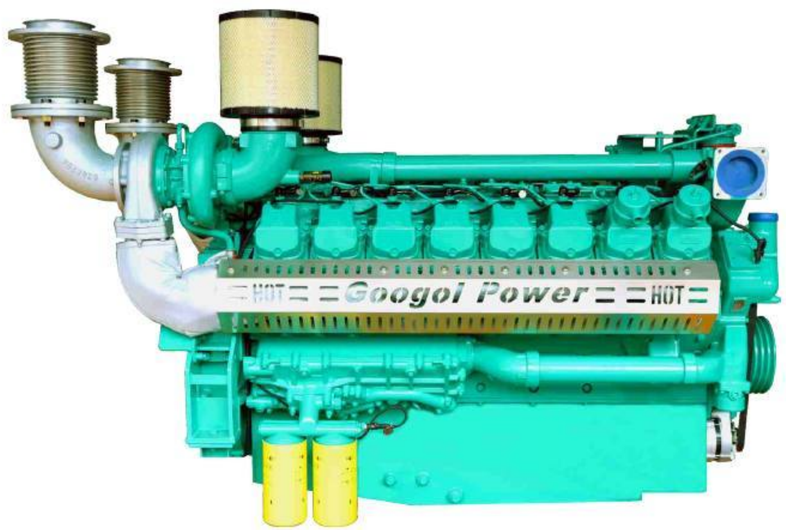

905-980kW@1500rpm发动机

主要技术参数

Technical Data Sheet

PTAA16V的技术参数(The technical data sheet of PTAA16V)			
机型（Engine Model）		PTAA16V-EG905C	PTAA16V-EG980C
气缸数量（Cylinder Qty）	Pieces	16	
气缸排量（Displacement）	Liters	32.5	
发动机转速（Speed）	rpm	1500	
发动机备用功率（LTP of Engine）	kW	905	980
发动机常用功率（PRP of Engine）	kW	805	893
机组备用功率（LTP of Genset）	kW	800	880
机组常用功率（PRP of Genset）	kW	720	800
最低燃油消耗率（Min. Fuel Consumption Ratio）	g/kW.hr	199	199
润滑油消耗率（Oil Consumption Ratio）	g/kW.hr	≤0.4	
进气方式（Air intake model）		涡轮增压，空空中冷(Turbocharger and air-air after cooler)	
起动模式（Start Model）		电马达起动（motor starter）	
燃油系统（Fuel System）		高压共轨（common rail）	
排放标准（Emission）		非道路国III(non road of China III)	
发动机尺寸（Size of Engine，L*W*H）	mm	2186*1156*1426	
发动机干重量（Dry Weight of Engine）	kg	2050	

安装尺寸图

Installation Drawing

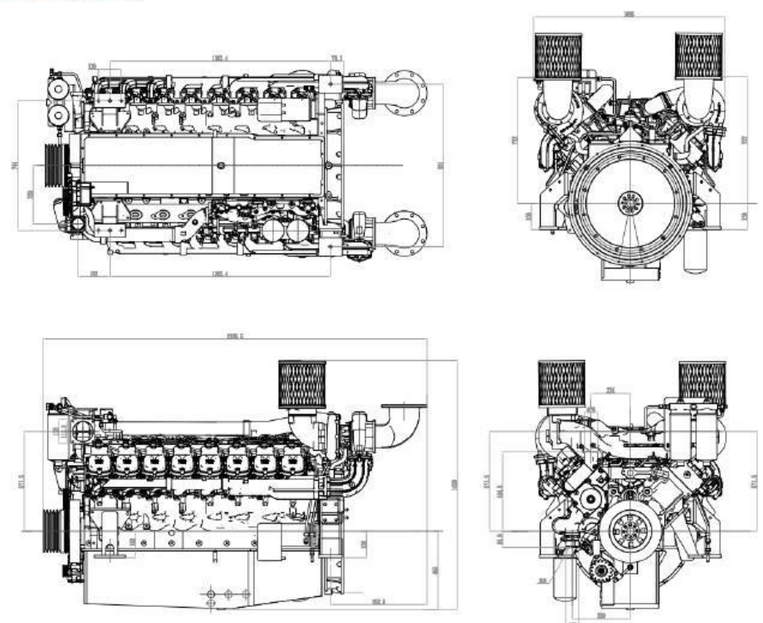

PTAA20V系列

发动机型号(Engine Model)

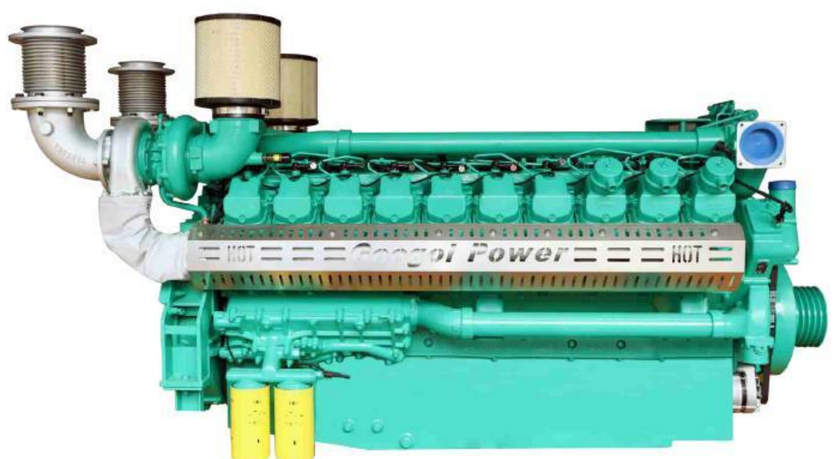

1120-1225kW@1500rpm发动机

主要技术参数

Technical Data Sheet

PTAA20V的技术参数(The technical data sheet of PTAA20V)			
机型（Engine Model）		PTAA20V-EG1120C	PTAA20V-EG1225C
气缸数量（Cylinder Qty）	Pieces	20	
发动机转速（Speed）	rpm	1500	
气缸排量（Displacement）	Liters	40.7	
发动机备用功率（LTP of Engine）	kW	1120	1225
发动机常用功率（PRP of Engine）	kW	1020	1115
机组备用功率（LTP of Genset）	kW	1000	1100
机组常用功率（PRP of Genset）	kW	900	1100
最低燃油消耗率（Min. Fuel Consumption Ratio）	g/kW.hr	198	197
润滑油消耗率（Oil Consumption Ratio）	g/kW.hr	≤0.4	
进气方式（Air intake model）		涡轮增压，空空中冷(Turbocharger and air-air after cooler)	
起动模式（Start Model）		电马达起动（motor starter）	
燃油系统（Fuel System）		高压共轨（common rail）	
排放标准（Emission）		非道路国III(non road of China III)	
发动机尺寸（Size of Engine，L*W*H）	mm	2609*1150*1454	
发动机干重量（Dry Weight of Engine）	kg	2450	

安装尺寸图

Installation Drawing

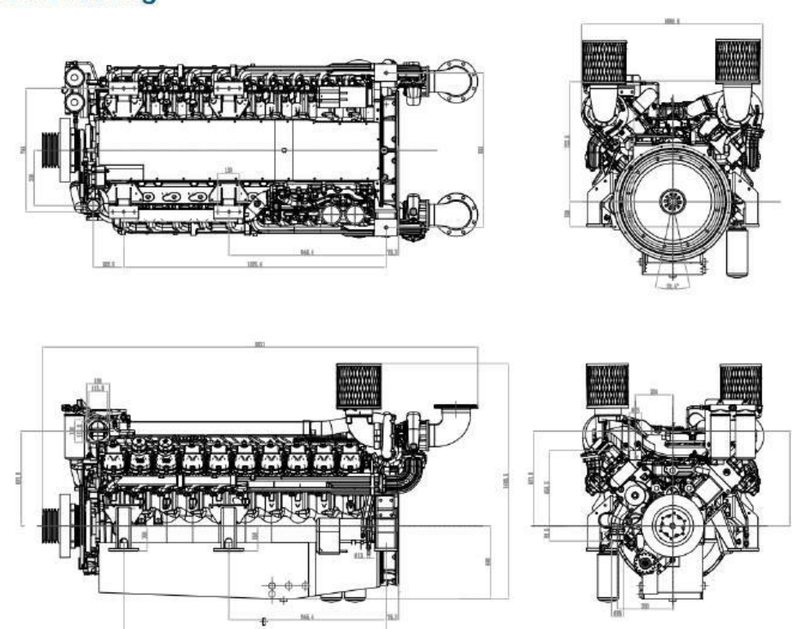

QTA10V系列

发动机型号(Engine Model)

1490-1670kW@1500rpm发动机

主要技术参数

Technical Data Sheet

QTA10V的技术参数(The technical data sheet of QTA10V)			
机型（Engine Model）		QTA10V-EG1490C	QTA10V-EG1670C
气缸数量（Cylinder Qty）	Pieces	10	
发动机转速（Speed）	rpm	1500	
气缸排量（Displacement）	Liters	53.8	
发动机备用功率（LTP of Engine）	kW	1490	1670
发动机常用功率（PRP of Engine）	kW	1345	1520
机组备用功率（LTP of Genset）	kW	1320	1500
机组常用功率（PRP of Genset）	kW	1200	1350
最低燃油消耗率（Min. Fuel Consumption Ratio）	g/kW.hr	188	187
润滑油消耗率（Oil Consumption Ratio）	g/kW.hr	≤0.4	
进气方式（Air intake model）		涡轮增压，水空中冷(Turbocharger and water-air after cooler)	
起动模式（Start Model）		电马达起动（motor starter）	
燃油系统（Fuel System）		高压共轨（common rail）	
排放标准（Emission）		非道路国III(non road of China III)	
发动机尺寸（Size of Engine，L*W*H）	mm	2476*1614*2400	
发动机干重量（Dry Weight of Engine）	kg	4732	

安装尺寸图

Installation Drawing

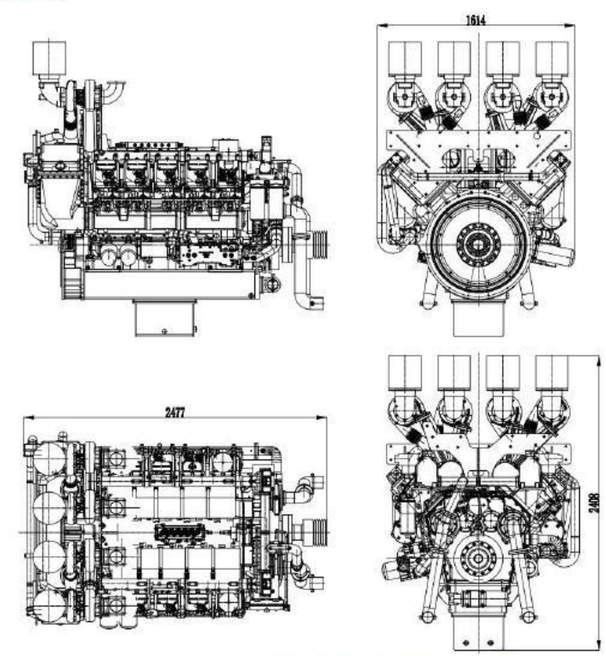

QTA12V系列

发动机型号(Engine Model)

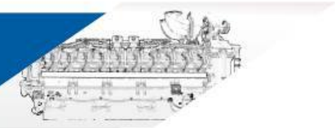

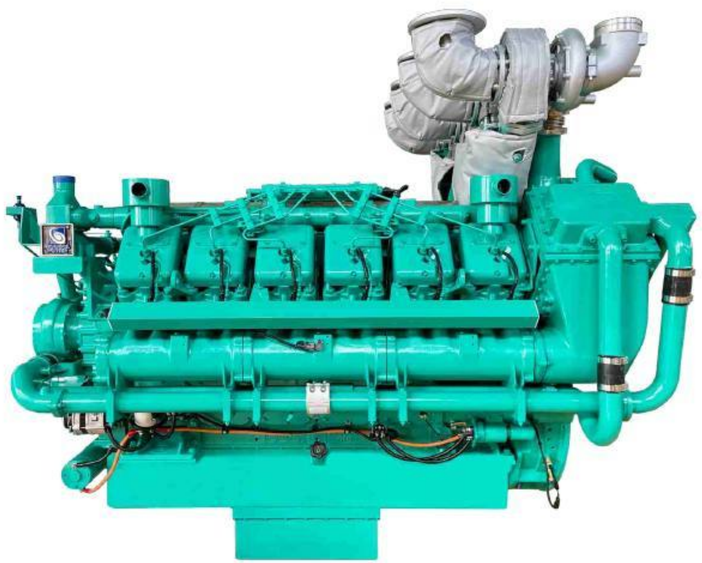

1850-1990kW@1500rpm发动机

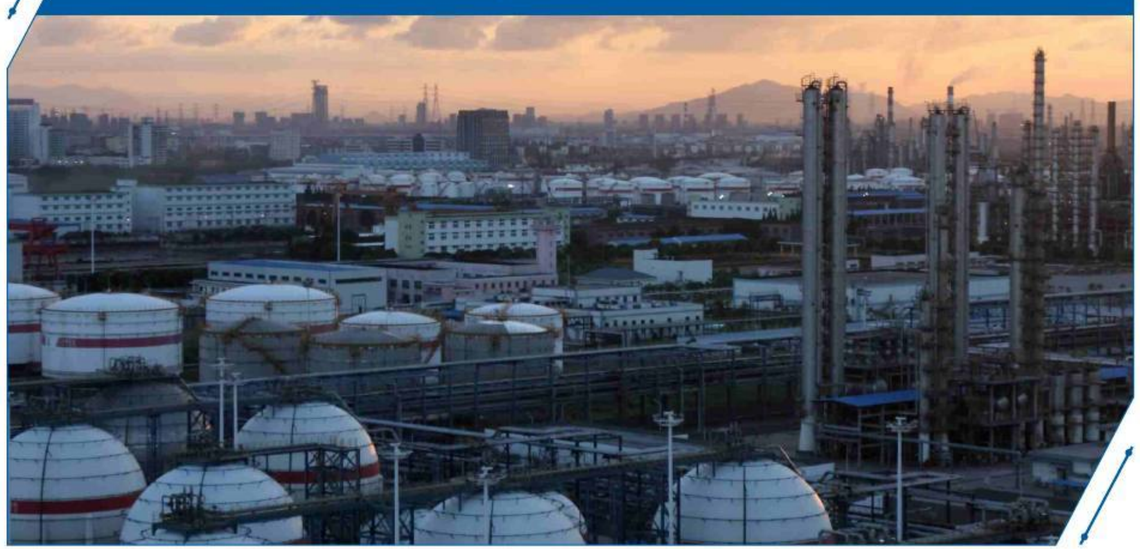

主要技术参数

Technical Data Sheet

QTA12V的技术参数(The technical data sheet of QTA12V)			
机型（Engine Model）		QTA12V-EG1850C	QTA12V-EG1990C
气缸数量（Cylinder Qty）	Pieces	12	
发动机转速（Speed）	rpm	1500	
气缸排量（Displacement）	Liters	64.5	
发动机备用功率（LTP of Engine）	kW	1850	1990
发动机常用功率（PRP of Engine）	kW	1680	1810
机组备用功率（LTP of Genset）	kW	1650	1800
机组常用功率（PRP of Genset）	kW	1500	1640
最低燃油消耗率（Min. Fuel Consumption Ratio）	g/kW.hr	188	187
润滑油消耗率（Oil Consumption Ratio）	g/kW.hr	≤0.4	
进气方式（Air intake model）		涡轮增压，水空中冷(Turbocharger and water-air after cooler)	
起动模式（Start Model）		电马达起动（motor starter）	
燃油系统（Fuel System）		高压共轨（common rail）	
排放标准（Emission）		非道路国III(non road of China III)	
发动机尺寸（Size of Engine，L*W*H）	mm	2712*1614*2400	
发动机干重量（Dry Weight of Engine）	kg	5200	

安装尺寸图

Installation Drawing

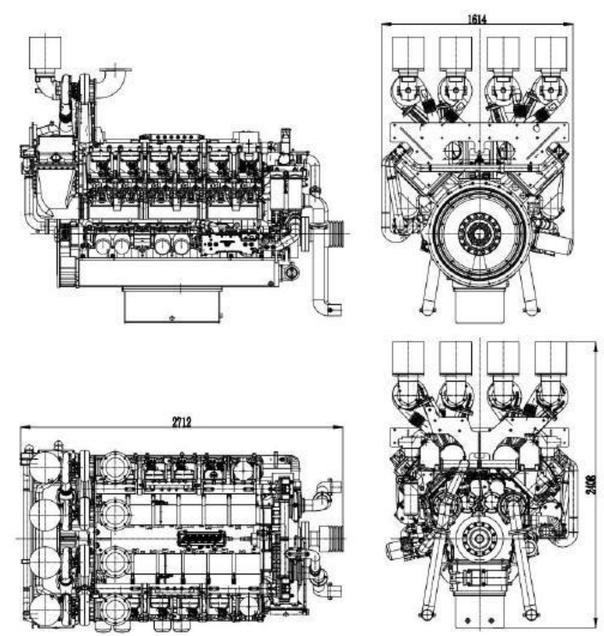

QTA16V系列

发动机型号(Engine Model)

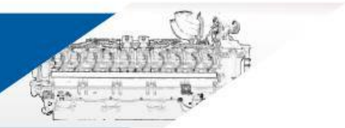

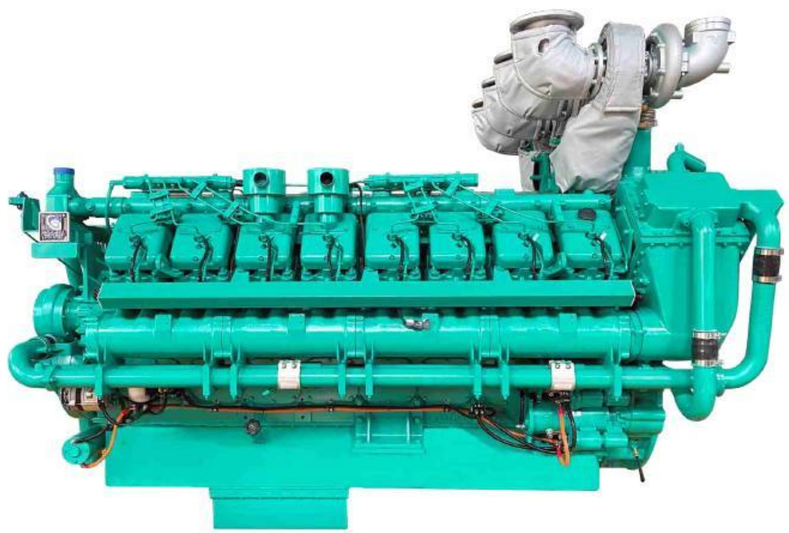

2220-2660kW@1500rpm发动机

主要技术参数

Technical Data Sheet

QTA16V的技术参数(The technical data sheet of QTA16V)				
机型（Engine Model）		QTA16V-EG2220C	QTA16V-EG2440C	QTA16V-EG2660C
气缸数量（Cylinder Qty）	Pieces	16		
发动机转速（Speed）	rpm	1500		
气缸排量（Displacement）	Liters	86		
发动机备用功率（LTP of Engine）	kW	2220	2440	2660
发动机常用功率（PRP of Engine）	kW	2000	2220	2440
机组备用功率（LTP of Genset）	kW	2000	2200	2400
机组常用功率（PRP of Genset）	kW	1800	2000	2200
最低燃油消耗率（Min. Fuel Consumption Ratio）	g/kW.hr	189	189	187
润滑油消耗率（Oil Consumption Ratio）	g/kW.hr	≤0.4		
进气方式（Air intake model）		涡轮增压，水空中冷(Turbocharger and water-air after cooler)		
起动模式（Start Model）		电马达起动（motor starter）		
燃油系统（Fuel System）		高压共轨（common rail）		
排放标准（Emission）		非道路国III(non road of China III)		
发动机尺寸（Size of Engine，L*W*H）	mm	3670*1634*2130		
发动机干重量（Dry Weight of Engine）	kg	6400		

安装尺寸图

Installation Drawing

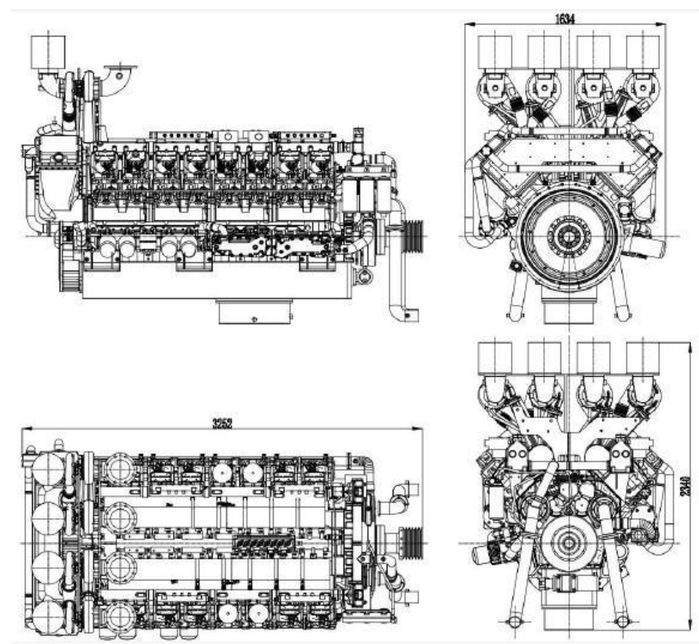

QTA20V系列

发动机型号(Engine Model)

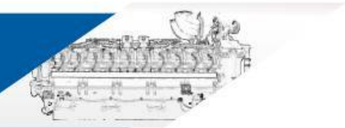

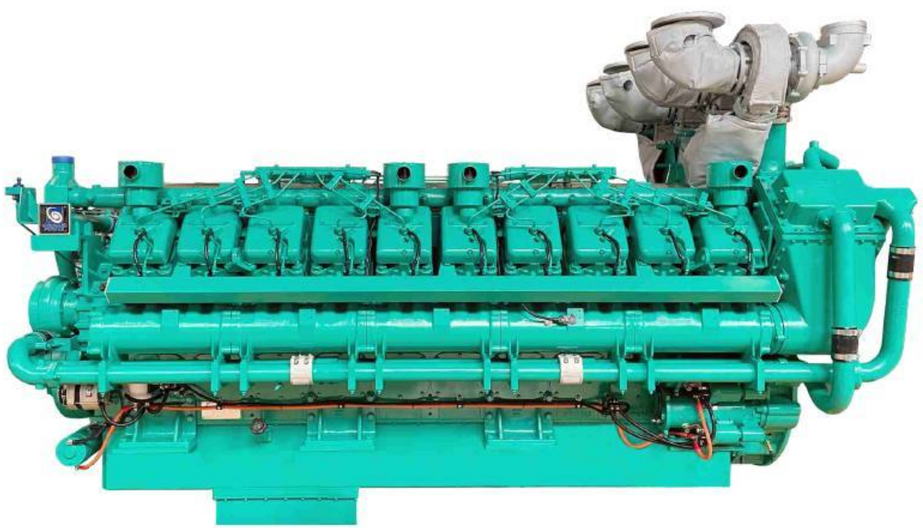

2950-3600kW@1500rpm发动机

主要技术参数

Technical Data Sheet

QTA20V的技术参数(The technical data sheet of QTA20V)						
机型（Engine Model）		QTA20V-EG2950C	QTA20V-EG3100C	QTA20V-EG3200C	QTA20V-EG3300C	QTA20V-EG3600C
气缸数量（Cylinder Qty）	Pieces	20				
发动机转速（Speed）	rpm	1500				
气缸排量（Displacement）	Liters	107.5				
发动机备用功率（LTP of Engine）	kW	2950	3100	3200	3300	3600
发动机常用功率（PRP of Engine）	kW	2680	2810	2900	3010	3300
机组备用功率（LTP of Genset）	kW	2640	2750	2860	3000	3300
机组常用功率（PRP of Genset）	kW	2400	2500	2600	2700	3000
最低燃油消耗率（Min. Fuel Consumption Ratio）	g/kW.hr	192	192	192	191	191
润滑油消耗率（Oil Consumption Ratio）	g/kW.hr	≤0.4				
进气方式（Air intake model）		涡轮增压，水空中冷(Turbocharger and water-air after cooler)				
起动模式（Start Model）		电马达起动（motor starter）				
燃油系统（Fuel System）		高压共轨（common rail）				
排放标准（Emission）		非道路国III(non road of China III)				
发动机尺寸（Size of Engine，L*W*H）	mm	4170*1634*2130				
发动机干重量（Dry Weight of Engine）	kg	7800				

安装尺寸图

Installation Drawing

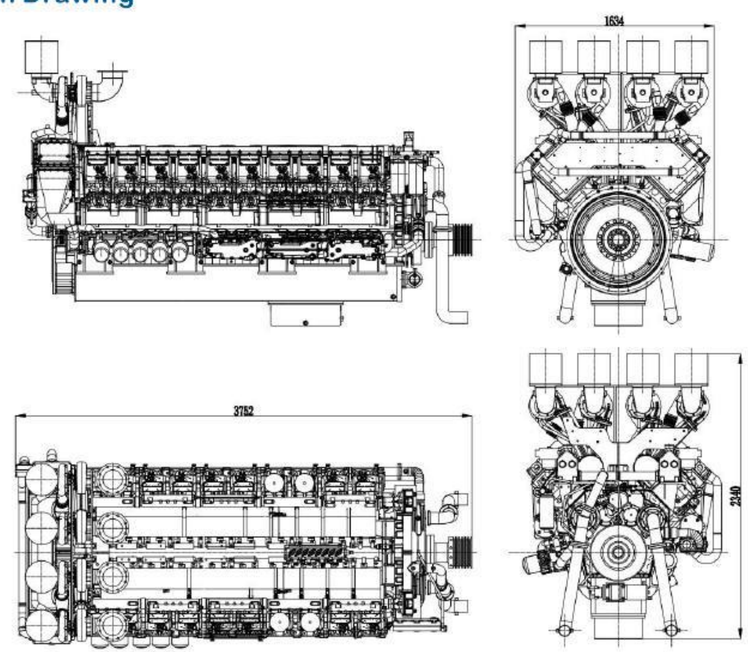

通信运营商

中国电信

PRP功率：1800kW/2000kW
设备电压：10.5kV
采购数量：共十八台
项目地点：贵阳、遵义、九江

中国联通

PRP功率：1800kW/2200kW
设备电压：10.5kV
采购数量：共十台
项目地点：北京、贵阳

中国移动广州南翔云数据中心

PRP功率：1500kW/2200kW
设备电压：10.5kV
采购数量：共九台
项目地点：广州

中国广电拉萨市融媒体中心

PRP功率：900kW-2200kW
设备电压：400V/10.5kV
采购数量：共八台
项目地点：拉萨

数据中心/智算中心/超算中心

中国-东盟（巴马）大数据云计算基地一期

PRP功率：2000kW
设备电压：10.5kV
采购数量：六台
项目地点：广西巴马

中国人民银行反洗钱上海监测分析中心

PRP功率:1800kW
设备电压:10.5kV
采购数量：三台
项目地点：上海

国安局金阁楼数据中心

PRP功率:1800kW
设备电压:10.5kV
采购数量：四台
项目地点：北京

鹏城实验室

PRP功率:1000kW-2000kW
设备电压:400V/10.5kV
采购数量：共九台
项目地点：深圳

数据中心/智算中心/超算中心

山西国家先进计算中心

PRP功率：1600kW
设备电压：10.5kV
采购数量：五台
项目地点：太原

广东税务局数据中心

PRP功率：2400kW
设备电压：10.5kV
采购数量：二台
项目地点：广州

东江湖大数据中心

PRP功率：1800kW
设备电压：10.5kV
采购数量：十一台
项目地点：湖南郴州

中科院大气物理研究所数据中心

PRP功率:1600kW
设备电压:10.5kV
采购数量：五台
项目地点：北京

某错峰电站项目

PRP功率：6×1800kW/1×3000kW
设备电压：10.5kV
采购数量：共七台
项目地点：西部某市

中国工业互联网研究院

PRP功率：1800kW
设备电压：10.5kV
采购数量：五台
项目地点：北京

天津空港铜牛数据中心

PRP功率：1640kW
设备电压：10.5V
采购数量：共六台
项目地点：天津

厦门英蓝国际金融中心

PRP功率:1800kW
设备电压:10.5kV
采购数量：六台
项目地点：福建厦门

半导体及先进制造

中芯国际北京马驹桥林德气站项目

PRP功率:1800kW/2200kW
设备电压:10.5kV
采购数量：共七台
项目地点：北京

北京燕东微电子半导体

PRP功率:2400kW
设备电压:10.5kV
采购数量：三台
项目地点：北京

益阳信维通信装备研发生产基地一期

PRP功率：1800kW
设备电压：10.5kV
采购数量：八台
项目地点：湖南益阳

中欣晶圆

PRP功率:1800kW
设备电压:10.5kV
采购数量：四台
项目地点：浙江丽水

沈阳华晨宝马

PRP功率:400kW-2400kW
设备电压:400V/10.5kV
采购数量：共十四台
项目地点：沈阳

小鹏汽车武汉基地

PRP功率：600kW/2000kW
设备电压：400V
采购数量：二台
项目地点：武汉

旗滨玻璃

PRP功率:2000kW
设备电压:10.5kV
采购数量：十一台
项目地点：福建漳州

大全新能源新疆项目

PRP功率：1100kW-2000kW
设备电压：400V
采购数量：共十二台
项目地点：新疆石河子

基础设施

杭州西站

PRP功率：2000kW
设备电压：10.5kV
采购数量：二台
项目地点：杭州

京张铁路

PRP功率:1000-1200kW
设备电压:400V
采购数量：共七台
项目地点：北京清河、八达岭、张家口、房山、丰台

广州白云站

PRP功率：1100kW
设备电压：10.5kV
采购数量：四台
项目地点：广州

南水北调

PRP功率:2400kW
设备电压:400V
采购数量：四台
项目地点：北京

贵黔国际总医院

PRP功率：1200kW/1500kW
设备电压：400V
采购数量：五台
项目地点：贵阳

苏州大学第一附属医院

PRP功率：1640kW
设备电压：400V
采购数量：三台
项目地点：苏州

香港中文大学（深圳）

PRP功率:1500kW
设备电压:10.5kV
采购数量：四台
项目地点：深圳

上海中银金融中心

PRP功率:560kW-2000kW
设备电压:400V
采购数量：共四台
项目地点：上海

山西潞安环保能源开发股份有限公司漳村煤矿

PRP功率：2500kW/3000kW
设备电压：6.3kV
采购数量：共六台
项目地点：山西长治

山西潞安环保能源开发股份有限公司五阳煤矿

PRP功率：2000kW/2500kW
设备电压：6.3kV
采购数量：四台
项目地点：山西长治

山西潞安矿业集团慈林山煤业有限公司

PRP功率：3000kW
设备电压：6.3kV
采购数量：二台
项目地点：山西长治

中国中煤能源集团山西晋中白羊岭/黄岩汇煤矿

PRP功率：2400kW
设备电压：10.5kV
采购数量：四台
项目地点：山西晋中

山西焦煤霍州煤电吕临能化庞庞塔矿洪洞亿隆煤业

PRP功率：2000kW
设备电压：10.5V
采购数量：四台
项目地点：山西吕梁/临汾

中核内蒙古矿业有限公司巴彦乌拉铀矿二期芒来矿段

PRP功率:2000kW
设备电压:10.5kV
采购数量：二台
项目地点：内蒙古锡林郭勒盟

延安能源化工（集团）有限责任公司富县矿业卢村煤矿

PRP功率：1800kW
设备电压：6.3kV
采购数量：二台
项目地点：陕西延安

山西煤炭运销集团盛泰煤业有限公司

PRP功率:2200kW
设备电压:10.5kV
采购数量：一台
项目地点：山西晋城